BO4831NH2B ∅48mm*31.5mm, 外转子带传感器 Outer Rotor, Sensored

应用领域：无人机、电动工具、自动化设备、智能家居等驱动领域。
Applications: UAV, electrical tools, automation equipment, smart home, etc.

				01-101-18.0	02-101-24.0	03-101-36.0
电机参数 / Motor Data						
1	电压	Voltage	V	18.0	24.0	36.0
2	端电阻	Terminal resistance	Ω	0.05	0.08	0.18
3	空载转速	No-load speed	rpm	10160	10160	10160
4	空载电流	No-load current	A	1.1	0.9	0.6
5	堵转转矩	Stall torque	mNm	6053	6726	6727
6	堵转电流	Stall current	A	360	300	200
7	额定转矩	Nominal torque	mNm	449	447	457
8	额定转速	Nominal speed	rpm	7600	7700	7700
9	额定电流	Nominal current	A	23.5	17.6	12
10	最大输出功率	Max. output power	W	1609	1788	1788
11	最大效率	Max. efficiency	%	89.2	89.3	89.3
12	反电势常数	Back-EMF constant	mV/rpm	1.8	2.4	3.5
13	转矩常数	Torque constant	mNm/A	16.9	22.5	33.7
14	KV 值	KV Value	rpm/V	564	423	282
15	转速 / 转矩斜率	Speed/torque gradient	rpm/mNm	1.68	1.51	1.51
16	转子惯量	Rotor inertia	gcm^2	306	306	306
17	重量	Weight	g	211	211	211

热参数 / Thermal Data				
18	热阻 (机壳 - 环境)	Thermal resistance housing-ambient	K/W	1.14
19	热阻 (线圈 - 机壳)	Thermal resistance winding-housing	K/W	0.38
20	热时常数 (电机)	Thermal time constant motor	s	350
21	热时常数 (线圈)	Thermal time constant winding	s	60
22	工作温度范围	Operating temperature range	°C	-40~+120
23	绕组耐温等级	Thermal class of winding	°C	180
机械参数 / Mechanical Data				
24	轴向间隙	Axial play	mm	0.012
25	径向间隙	Radial play	mm	0.008
26	动态轴向载荷	Axial load dynamic	N	10
27	静态轴向载荷	Axial load static	N	110
28	径向载荷（距安装面 3mm）	Radial load at 3 mm from mounting face	N	42
其它参数 / Other Specifications				
29	极对数	No. of pole pairs		7
30	滚珠轴承	Ball bearings		2
31	换向结构	Commutation structure		hall sensor
32	防护等级	Protection class		IP20

特性曲线 / Characteristics Curve

BO4831NH2B01-101-18.0

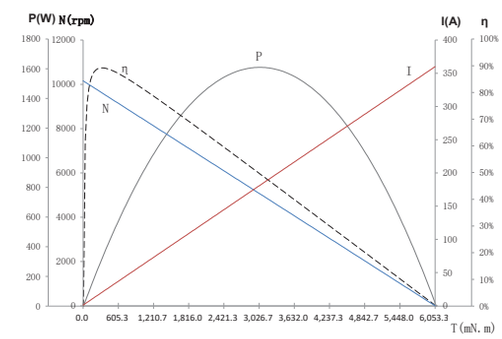

仅供参考，详细了解请以产品规格书为准。
For reference only, please refer to the product specification.

可选配置 / Options

齿轮箱 : 行星齿轮　　齿轮组主要技术指标详见第 139 页
Gearbox: planetary gearbox　　the main technical parameters are detailed on page 139
性能 Special coils: 连续运行范围内可定制 customizable in continuous operation range
编码器 Encoder/ 驱动器 Driver: 可定制 customizable upon request
法兰 Flange: 标准前后法兰 standard front and rear flanges / 定制法兰 custom flanges
轴 Shaft: 长度 length / 异形 shape
轴承类型 Bearing type: 含油轴承 sleeve bearings / 滚珠轴承 ball bearings
电气连接 Electrical connection: 端子或导线 connector or wire / 导线长度 lead wires length

端子定义 / Connection

A 霍尔传感器 /hall sensor
AWG 24/AWG 16

Pin1	H-	black
Pin2	Hw	yellow
Pin3	Hv	white
Pin4	Hu	blue
Pin5	H+	red
Pin6	U	black
Pin7	V	yellow
Pin8	W	red

B 无传感器 /sensorless
AWG 16

Pin1	U	black
Pin2	V	yellow
Pin3	W	red

外观图 / Outline Drawing

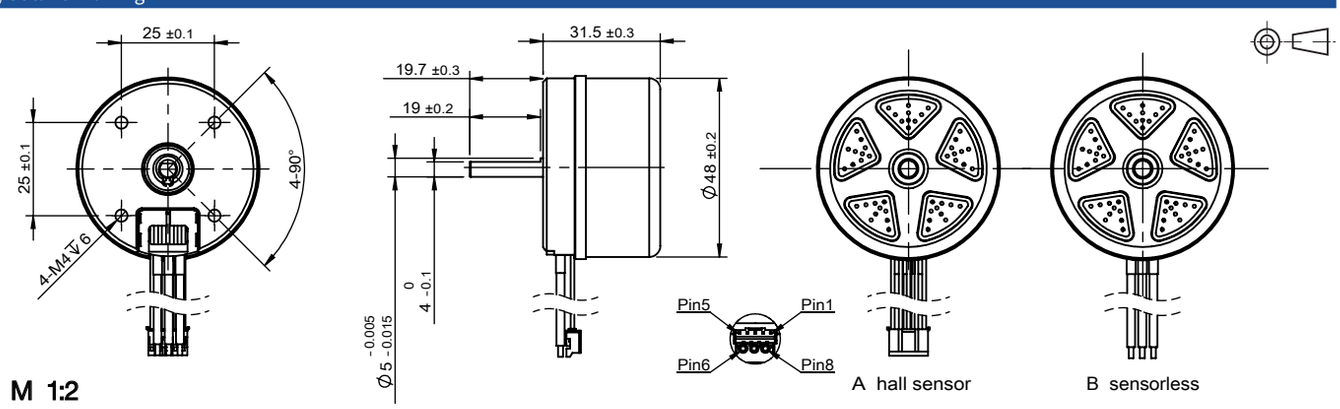

规格如有变更，恕不另行通知。Specification subject to change without notice.